# ClueNet HUTSCHIENEN MODULGEHÄUSE

Art.Nr.: 443540

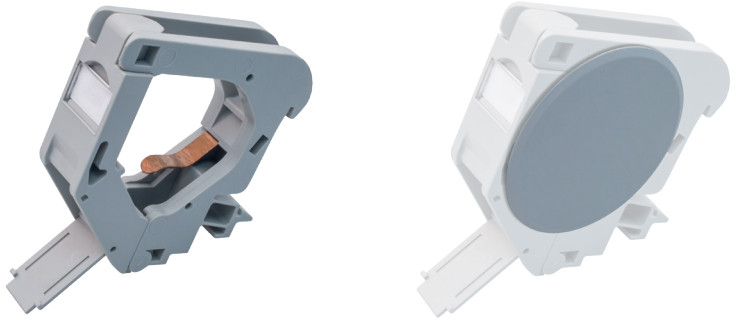

RoHS 2011/65/EU

## PRODUKTBESCHREIBUNG

| Technische Daten | |
|---|---|
| Material | Kunststoff |
| Farbe | grau, ähnlich RAL 735 |
| Abmessung ohne Seitenabdeckung | 18 x 70,5 x 67,5 mm (BxHxT) |
| Abmessung ohne Seitenabdeckung | 18 x 70,5 x 67,5 mm (BxHxT) (1TE-Einbau) |
| Einsatzbereich | Modulgehäuse eines Moduls auf Hutschienen |
| Art.Nr.: Seitenabdeckung | 443541 |

## ABMESSUNGEN

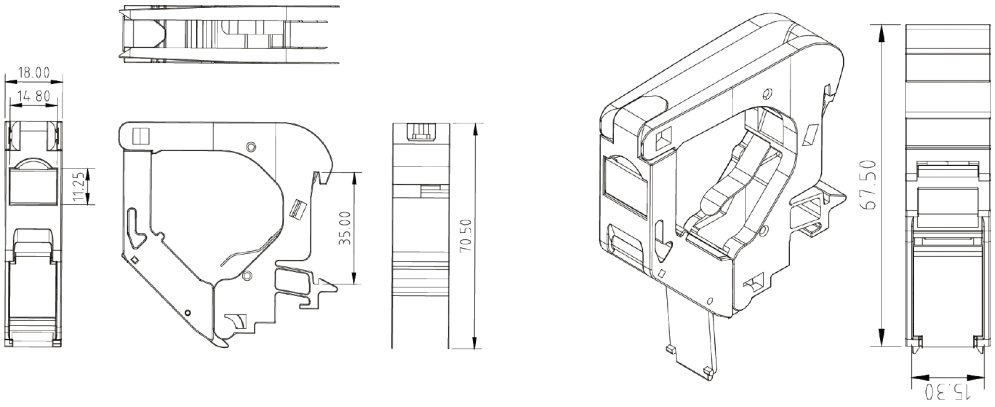


Muth Kommunikationstechnik GmbH
Gottenzer Weg 10
06184 Kabelsketal

+49 (0)34605 - 375-0
+49 (0)34605 - 375-55

info@muth-kt.de
www.muth-kt.de